Многоступенчатый насос Wellmix CMI 1-60-BACE (1x220В, 0,37кВт)

Многоступенчатые горизонтальные насосы · Артикул 28019991 · Серия CMI

1. Обзор

ОБЩИЕ СВЕДЕНИЯ

CMI – серия горизонтальных многоступенчатых насосов с гидравлической частью из нержавеющий стали.

Насосы CMI предназначены для перекачивания чистой воды и жидкостей, химически не агрессивных к материалам насоса.

Присоединение насоса к трубопроводам резьбовое.

ОСОБЕННОСТИ КОНСТРУКЦИИ

— все компоненты гидравлической части выполнены из нержавеющей стали

— многоступенчатые камеры с рабочими колеса находятся в едином корпусе

— рабочие колеса смонтированы на единый вал с электродвигателем

— компактные габаритные размеры

ОБЛАСТИ ПРИМЕНЕНИЯ

Основные данные

Диаметр входного патрубка	G1"
Диаметр выходного патрубка	G1"
Максимальная мощность, кВт	0,37
Максимальный напор, м	54
Максимальная производительность, м3/ч	2,5
Номинальный напор, м	46
Номинальная подача, м3/ч	1
Максимальное давление в системе, бар	10
Максимальная температура перекачиваемой жидкости, °C	-20...+120
Гарантия, мес	24

2. Гидравлические характеристики

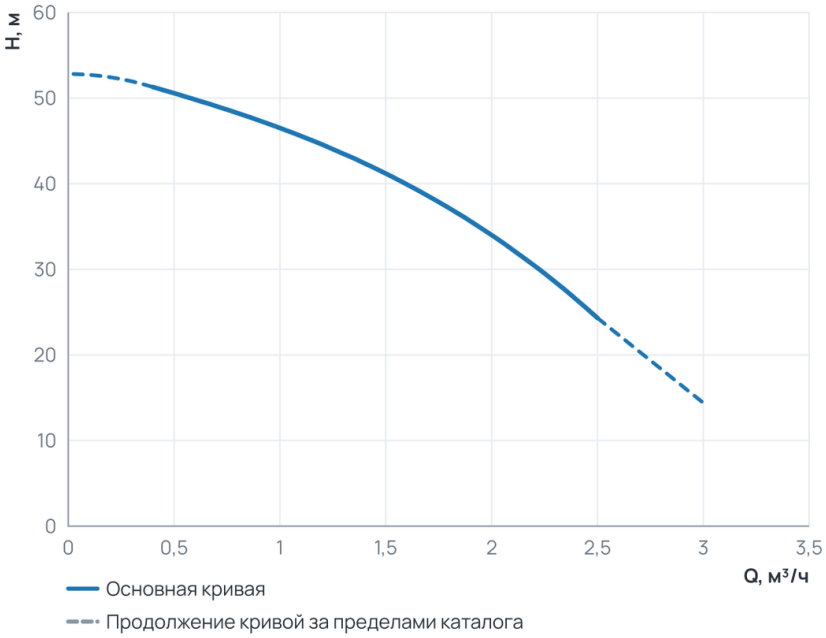

Рабочий диапазон

Подача Q	0,4 ... 2,5 м³/ч
Напор H	24,3 ... 51,3 м

Пунктир на диаграмме — продолжение кривой за пределами каталога производителя.

3. Технические данные

Общие сведения			
Серия	CMI	Гарантия, мес	24
Гидравлические данные			
Номинальный напор, м	46	Максимальный напор, м	54
Номинальная подача, м3/ч	1	Максимальное давление в системе, бар	10
Максимальная производительность, м3/ч	2,5	Максимальная производительность, л/мин	41,67
Перекачиваемая среда			
Температура окружающей среды, °C	+50	Максимальная температура перекачиваемой жидкости, °C	-20...+120
Материалы			
Материал корпуса	Нержавеющая сталь	Материал обмотки статора	Медь
Материал рабочего колеса	Нержавеющая сталь		
Монтаж и присоединение			
Вес, кг	9	Длина, мм	390
Высота, мм	170	Ширина, мм	158
Диаметр входного патрубка	G1"	Диаметр выходного патрубка	G1"
Электродвигатель			
Защита по току	есть	Степень защиты	IP55
Номинальный ток, А	2,4	Параметры электросети	1x220
Частота вращения, об/мин	2900	Максимальная мощность, Вт	370
Максимальная мощность, кВт	0,37		

4. Габаритные размеры

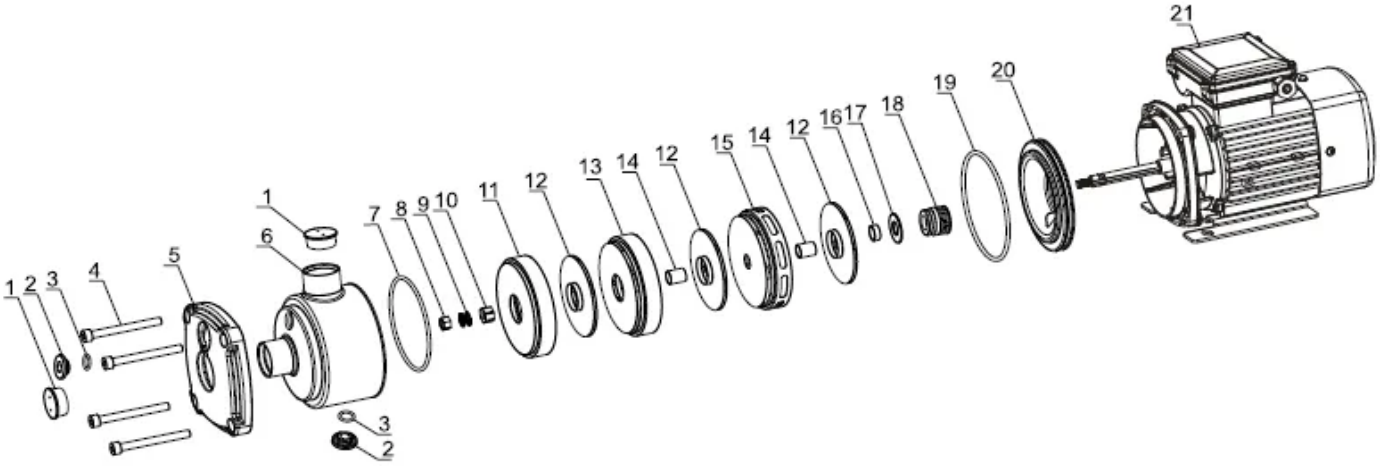

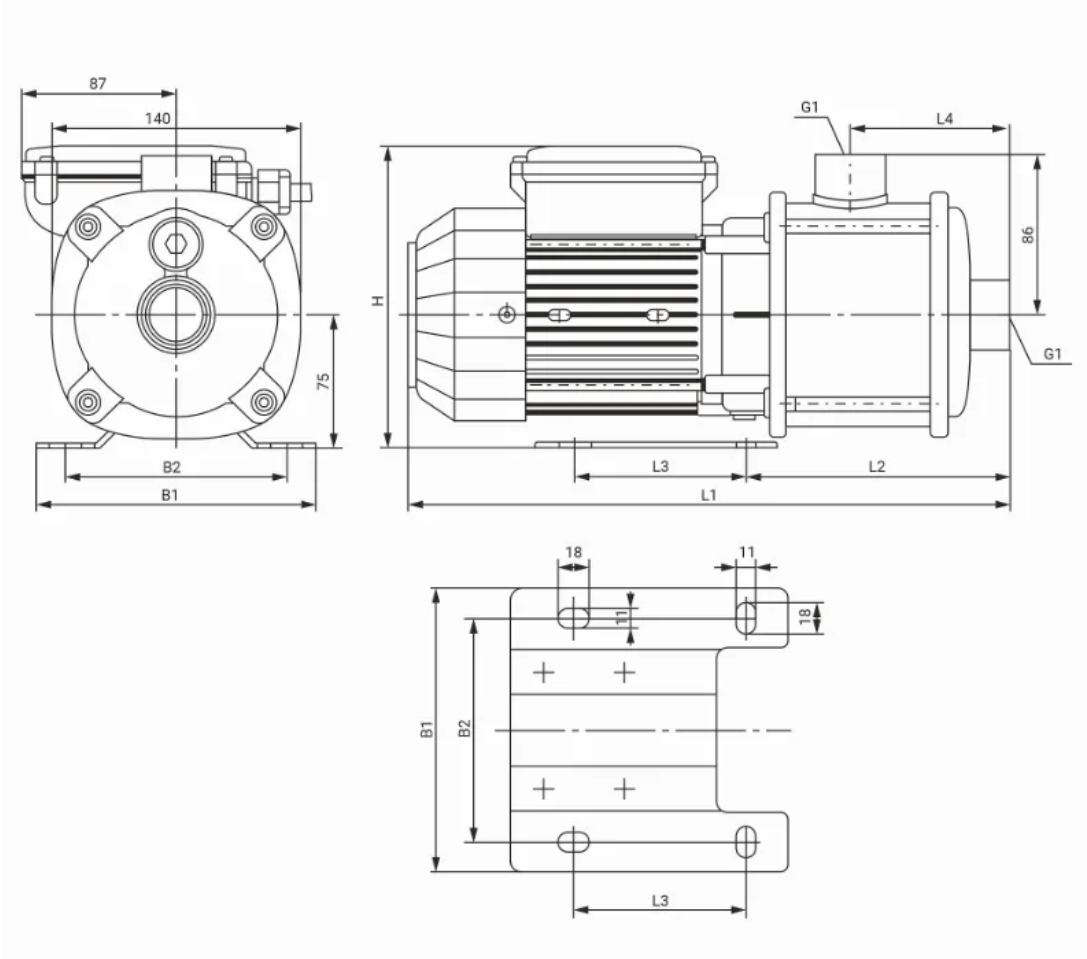

5. Данные для заказа

Наименование	Многоступенчатый насос Wellmix CMI 1-60-BACE (1x220В, 0,37кВт)
Артикул	28019991
Производитель (марка)	WELLMIX
Серия	CMI
Вид оборудования	Многоступенчатые горизонтальные насосы
Вес, кг	9
Гарантия, мес	24

6. Документация

Листы данных производителя

- CMI 1-60 28019991

Инструкции и паспорта

- Паспорт_ инструкция по монтажу эксплуатации CMI

Каталоги

- Каталог CMI 21.07.2025

3D и CAD-модели

- BIM-модель Revit, серия CMI — архив WELLMIX
- Чертежи DWG, серия CMI — архив WELLMIX
- 3D-модель STEP, серия CMI — архив WELLMIX

Документы прилагаются к товару — в карточке товара и в архиве документов для тендера.